ROVIRA
fundada en 1880

52502100
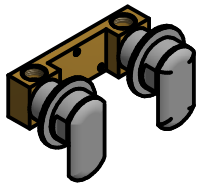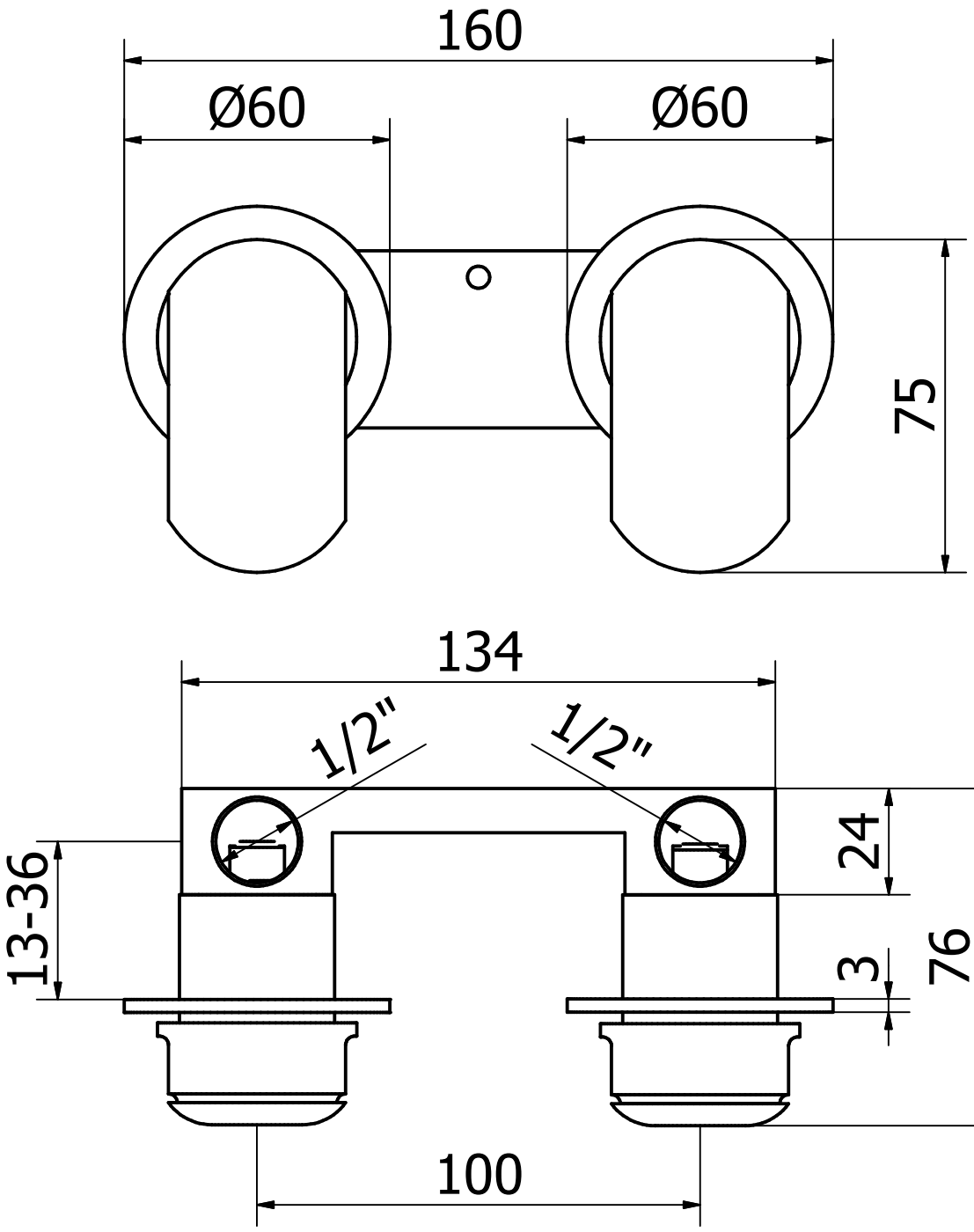
LLAVES PASO DE 1/2" COMPACT TEN