ROVIRA

fundada en 1880

52504752 52504753
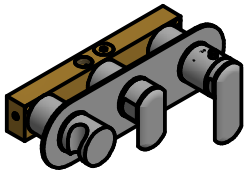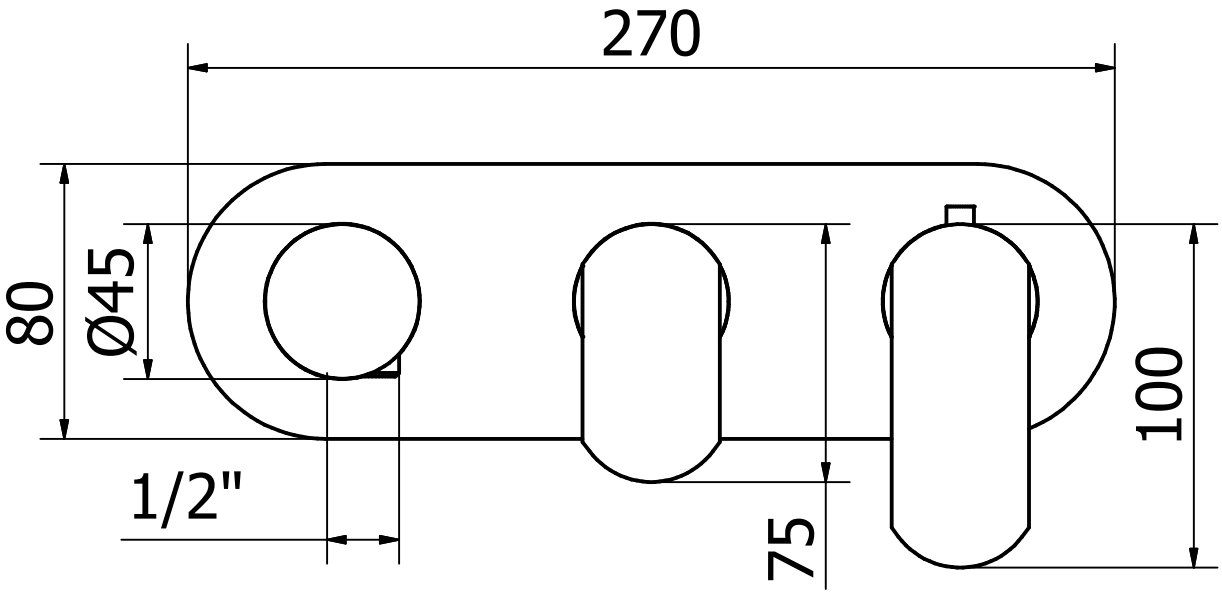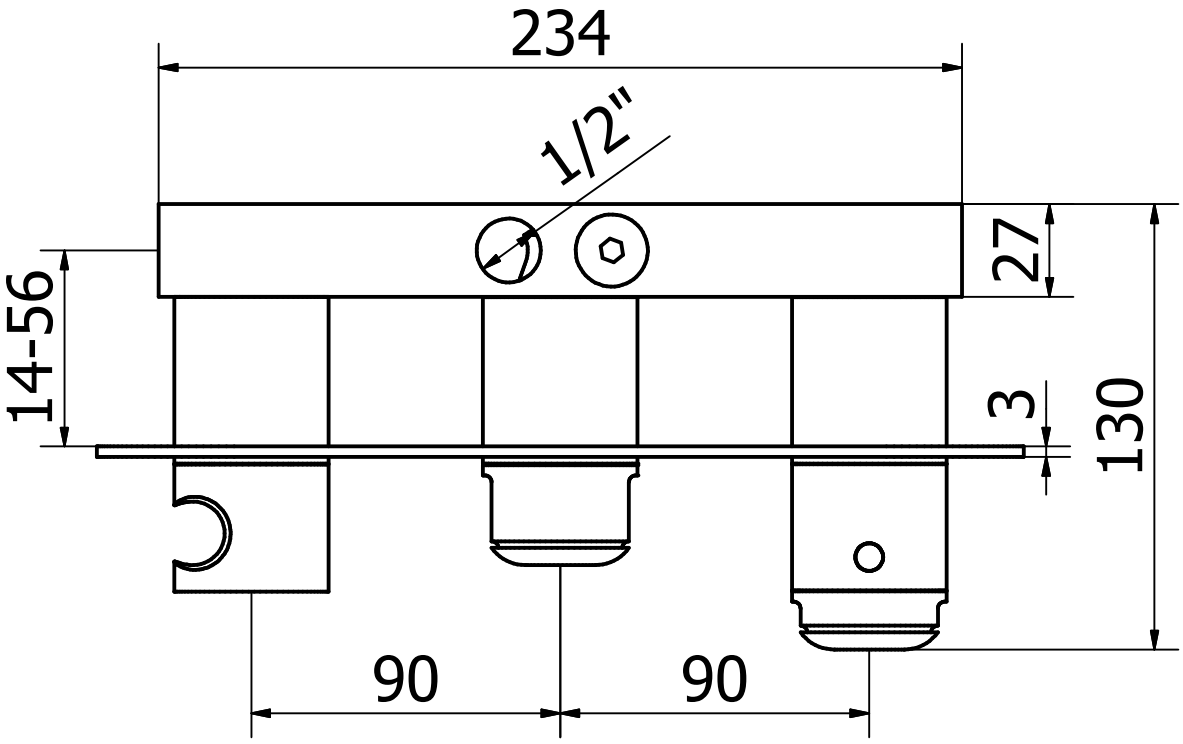
TERMOSTATO EMPOTRAR HORIZONTAL 2, 3 VÍAS TEN