ROVIRA

fundada en 1880

52504754 52504755
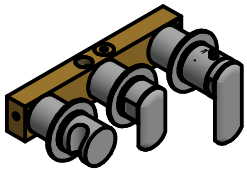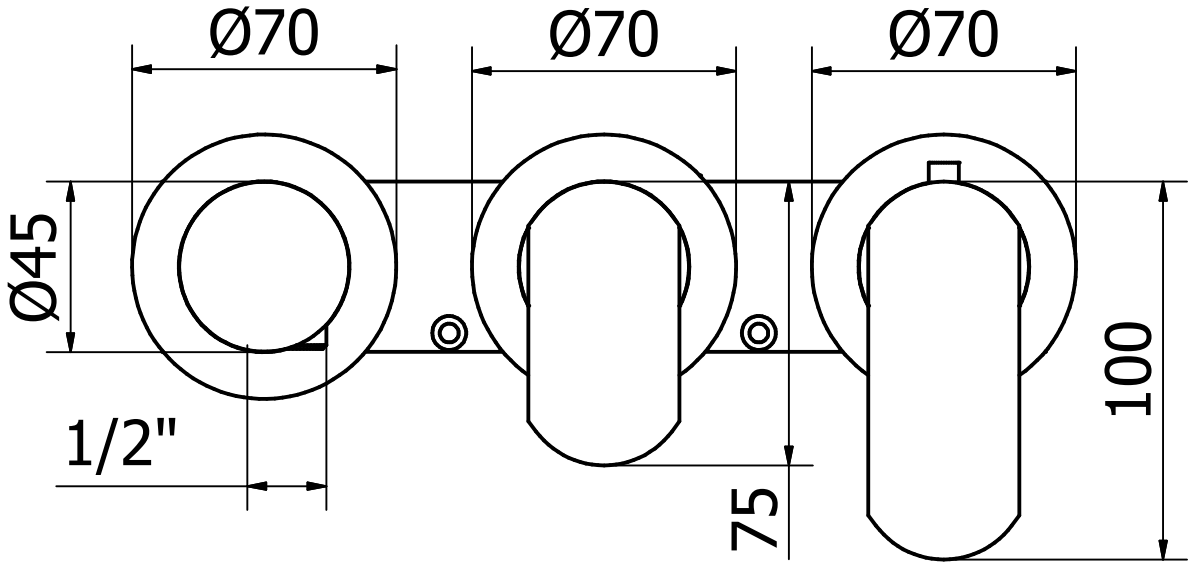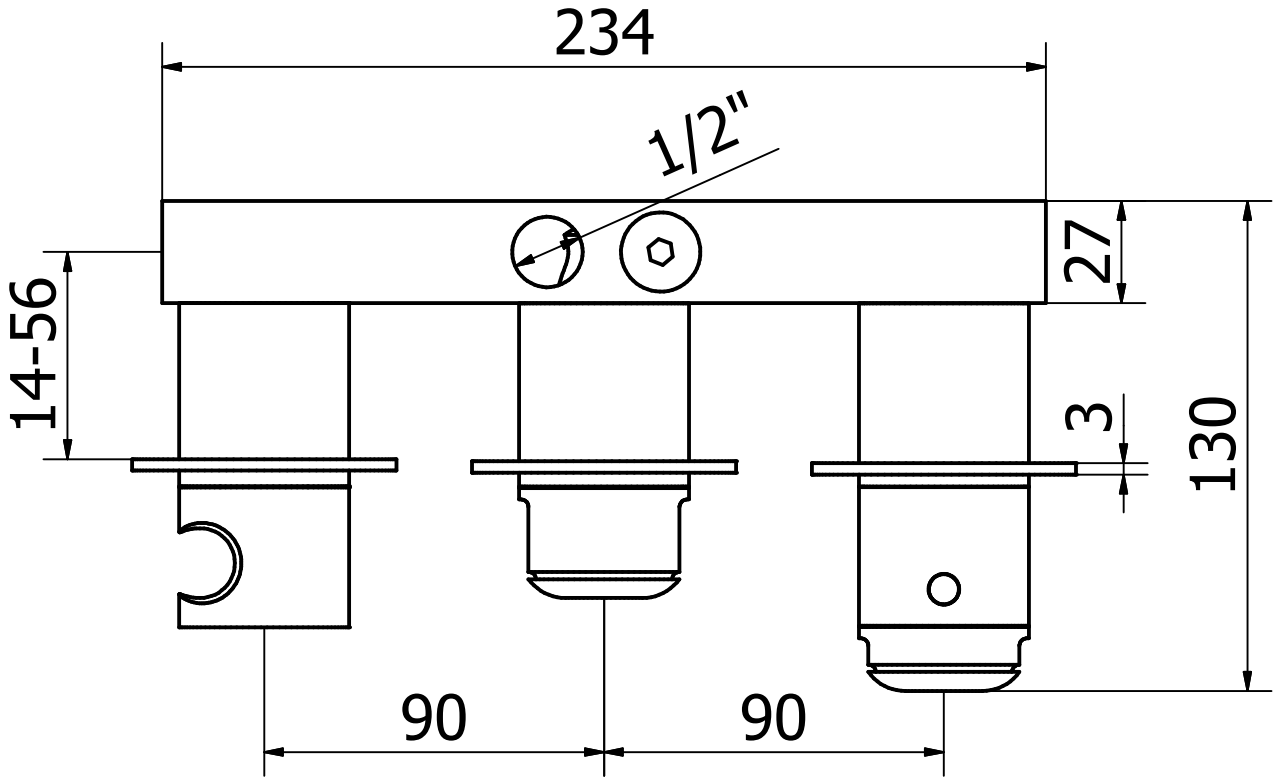
TERMOSTATO EMPOTRAR HORIZONTAL 2, 3 VÍAS TEN