ROVIRA

fundada en 1880

# 56000280
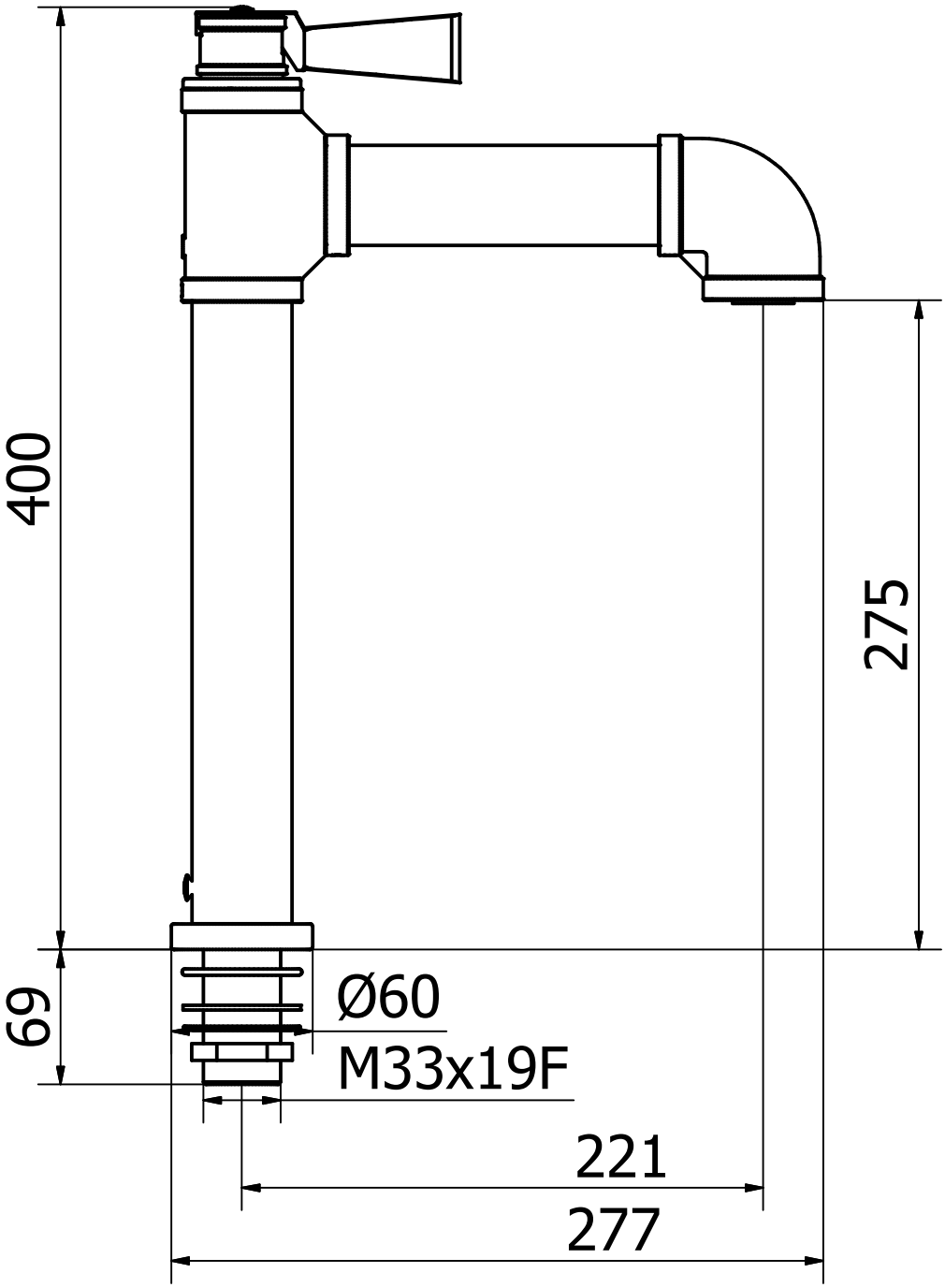
## MONOMANDO LAVABO ALTO OH!