ROVIRA

fundada en 1880

12007612
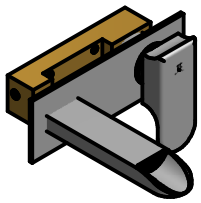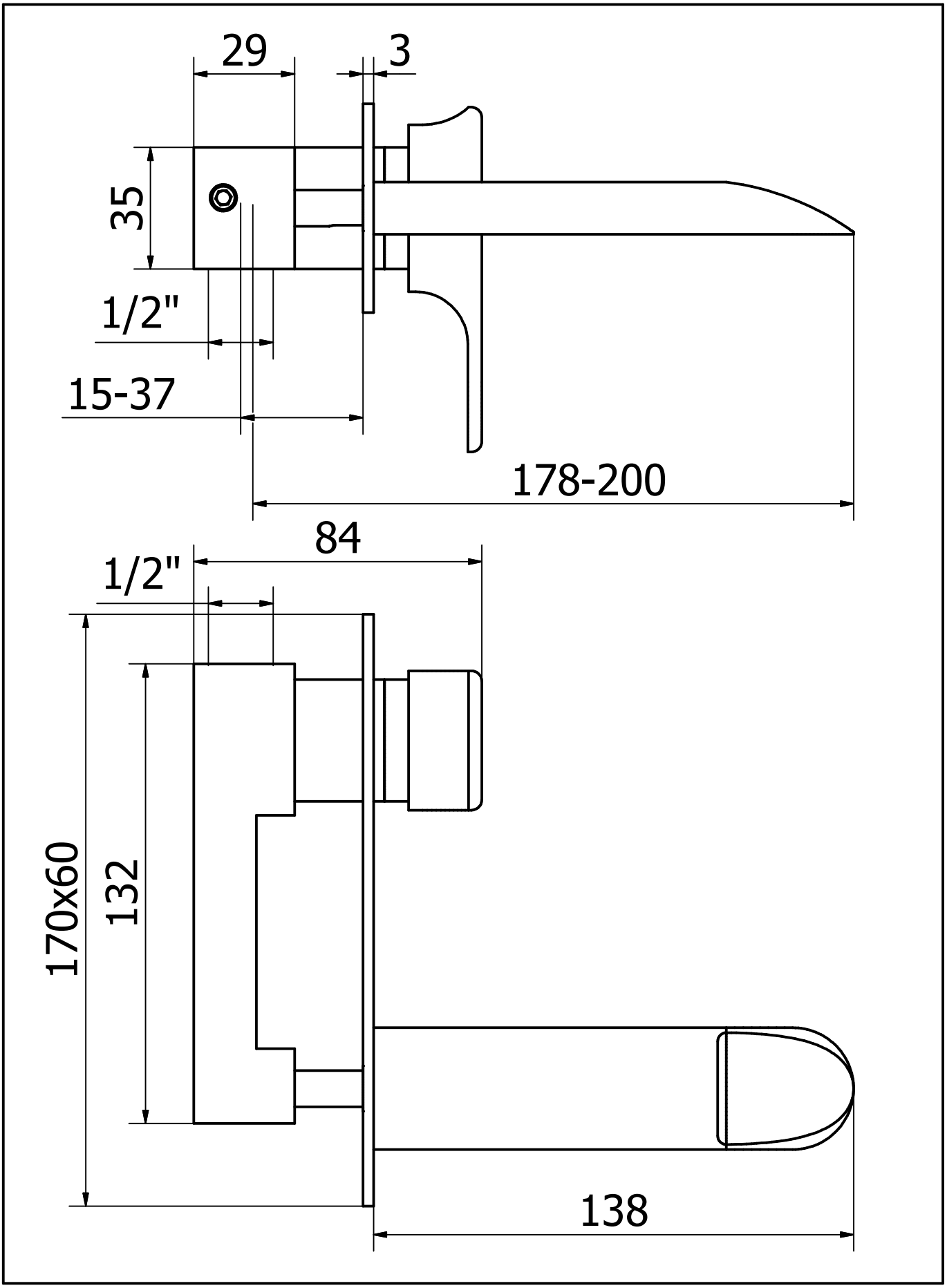
MONOMANDO LAVABO EMPOTRAR ARC