ROVIRA

fundada en 1880

00010060
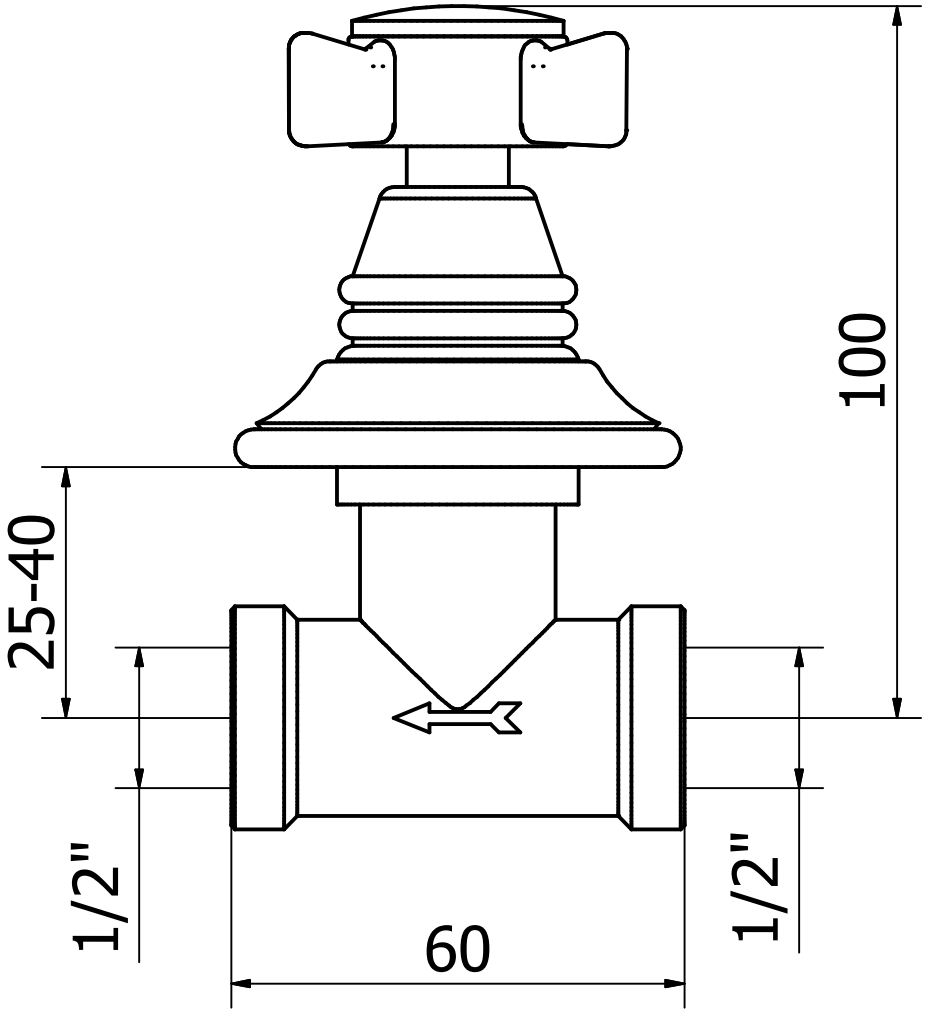
LLAVE PASO DE 1/2" 1880