ROVIRA

fundada en 1880

# 15002481
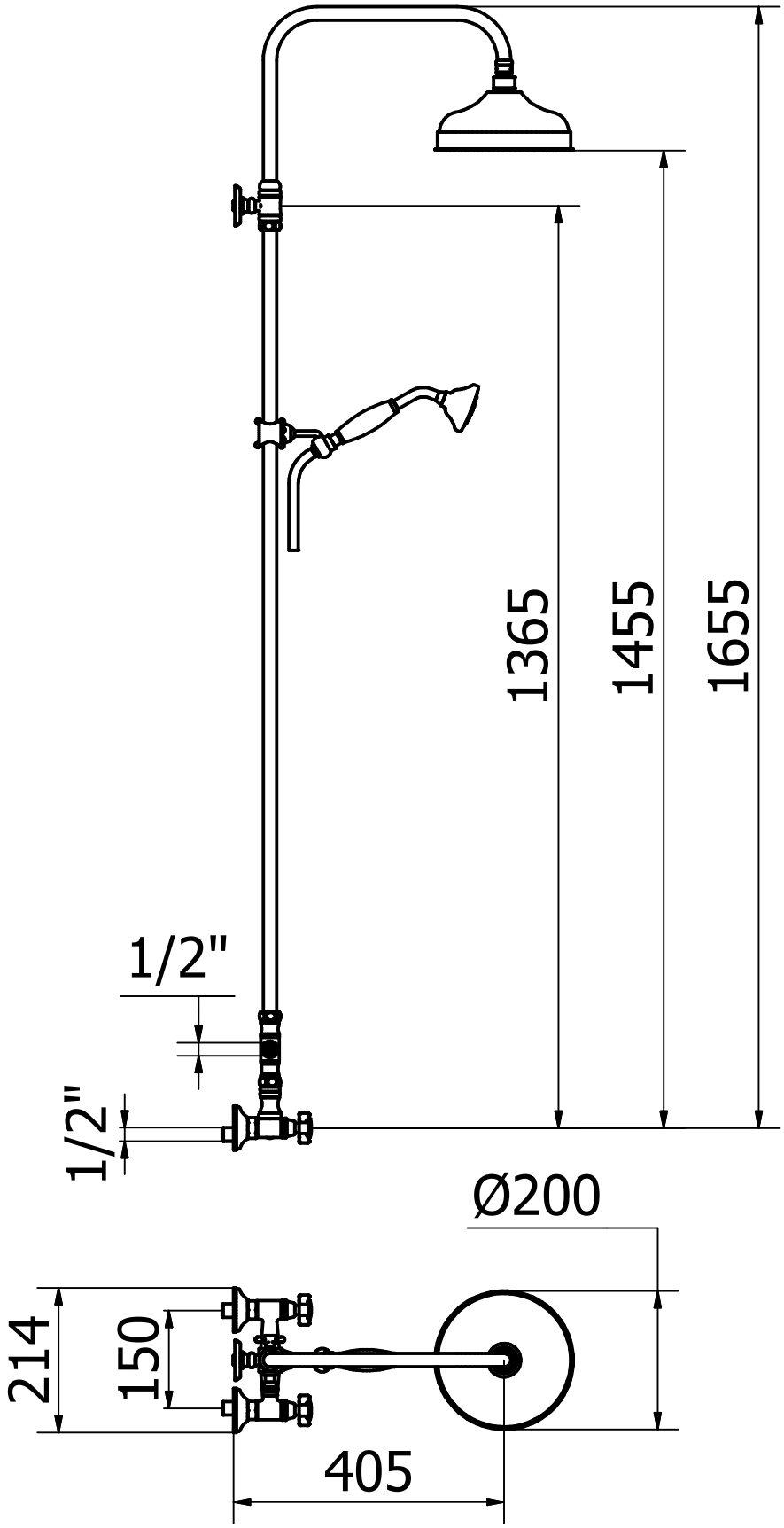
## GRUPO DUCHA EXTERIOR BRAZO RECTO 1880