ROVIRA

fundada en 1880

11002100
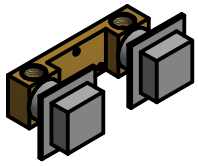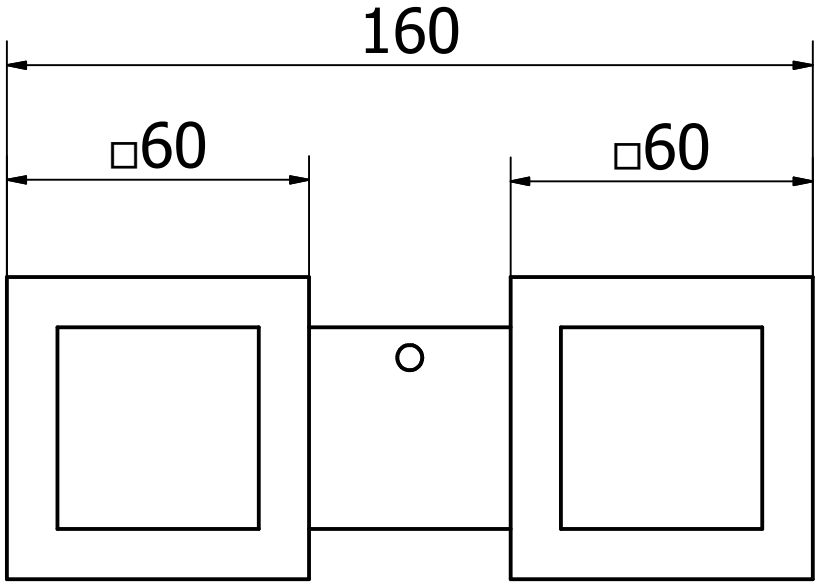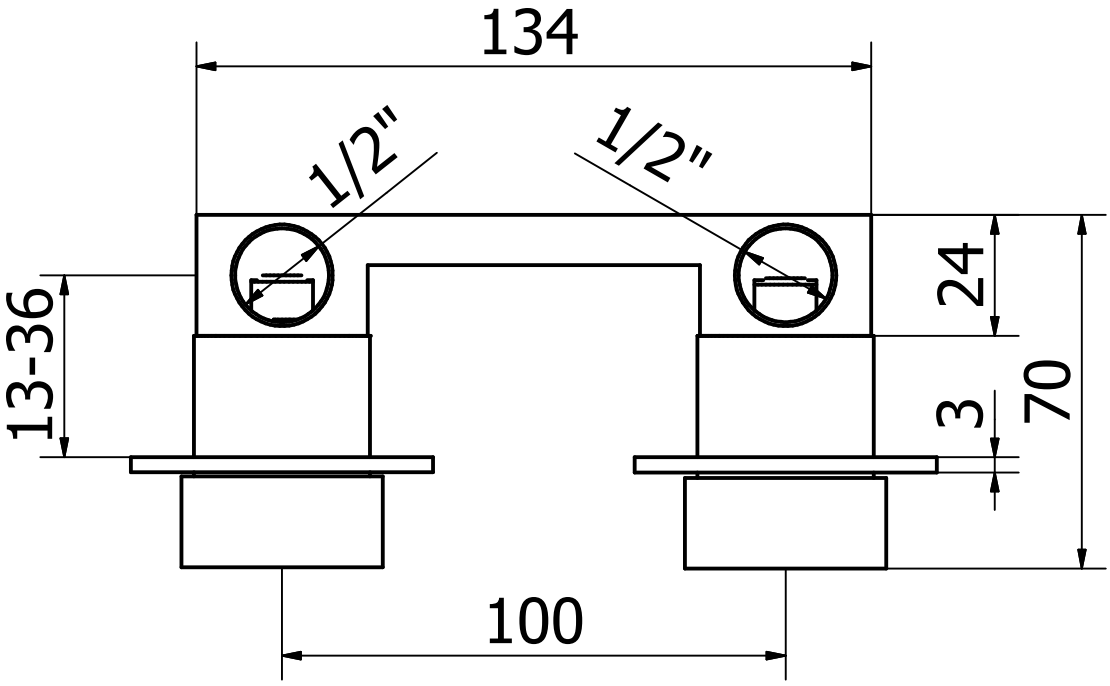
LLAVES PASO DE 1/2" COMPACT NIR