ROVIRA

fundada en 1880

11004752 11004753
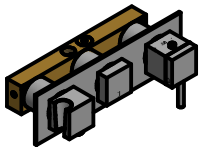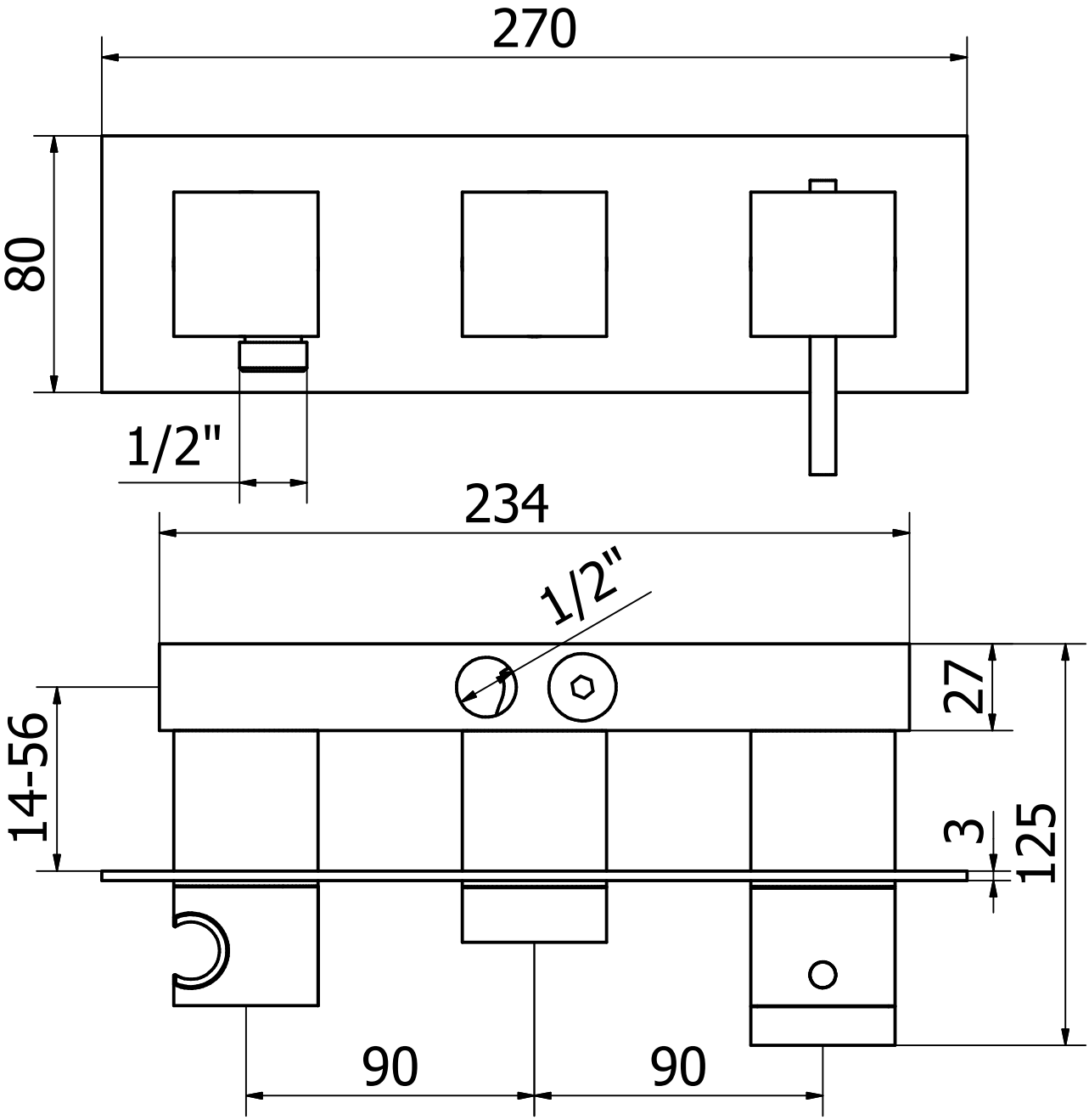
TERMOSTATO EMPOTRAR HORIZONTAL 2, 3 VÍAS CON SOPORTE NIR