ROVIRA

fundada en 1880

01202105 01202106
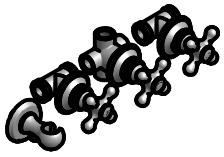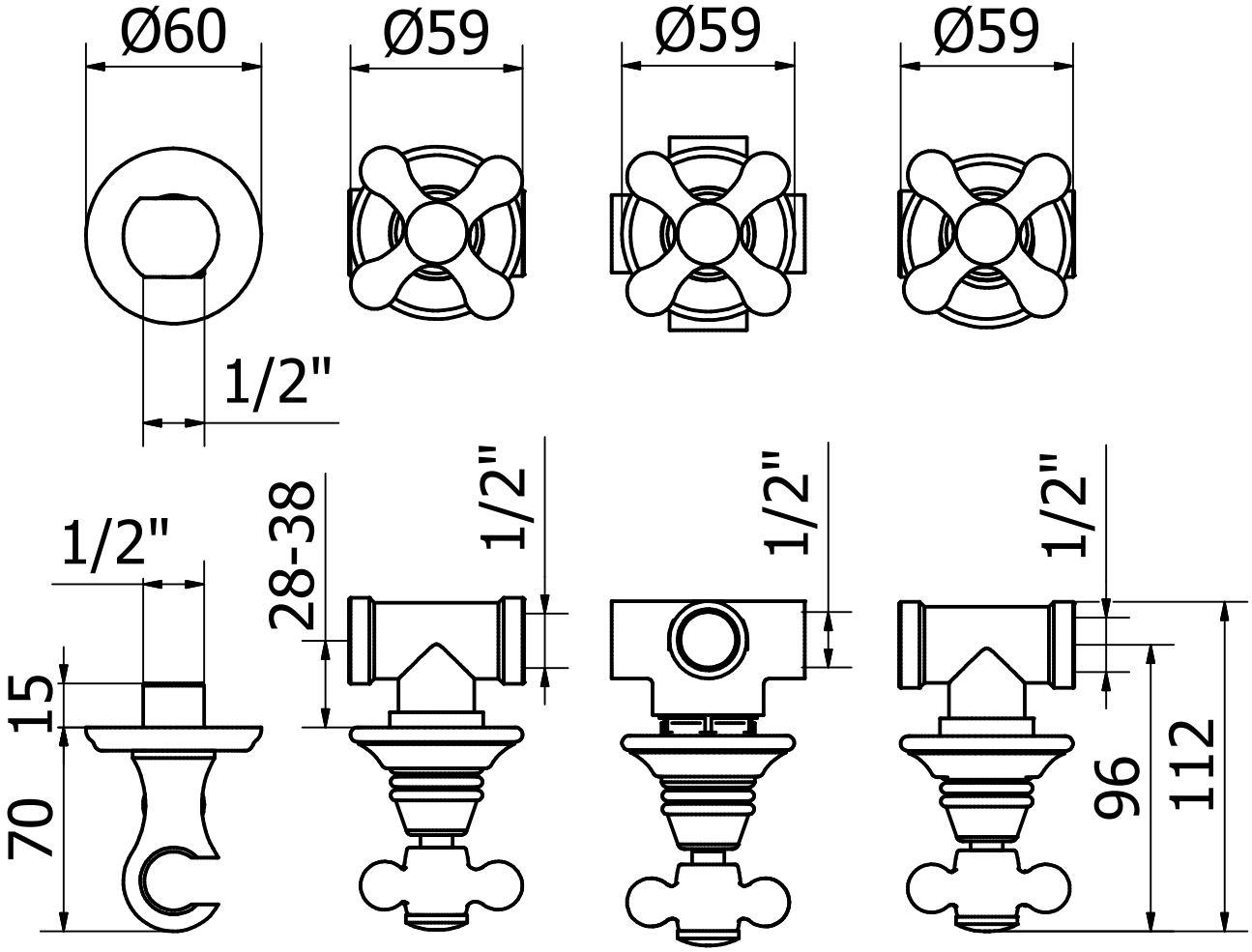
GRUPO DUCHA CON DISTRIBUIDOR 2, 3 VÍAS CON TOMA DE AGUA BELL-STIL