ROVIRA

fundada en 1880

07103390 07003391
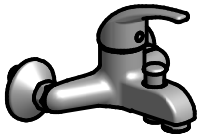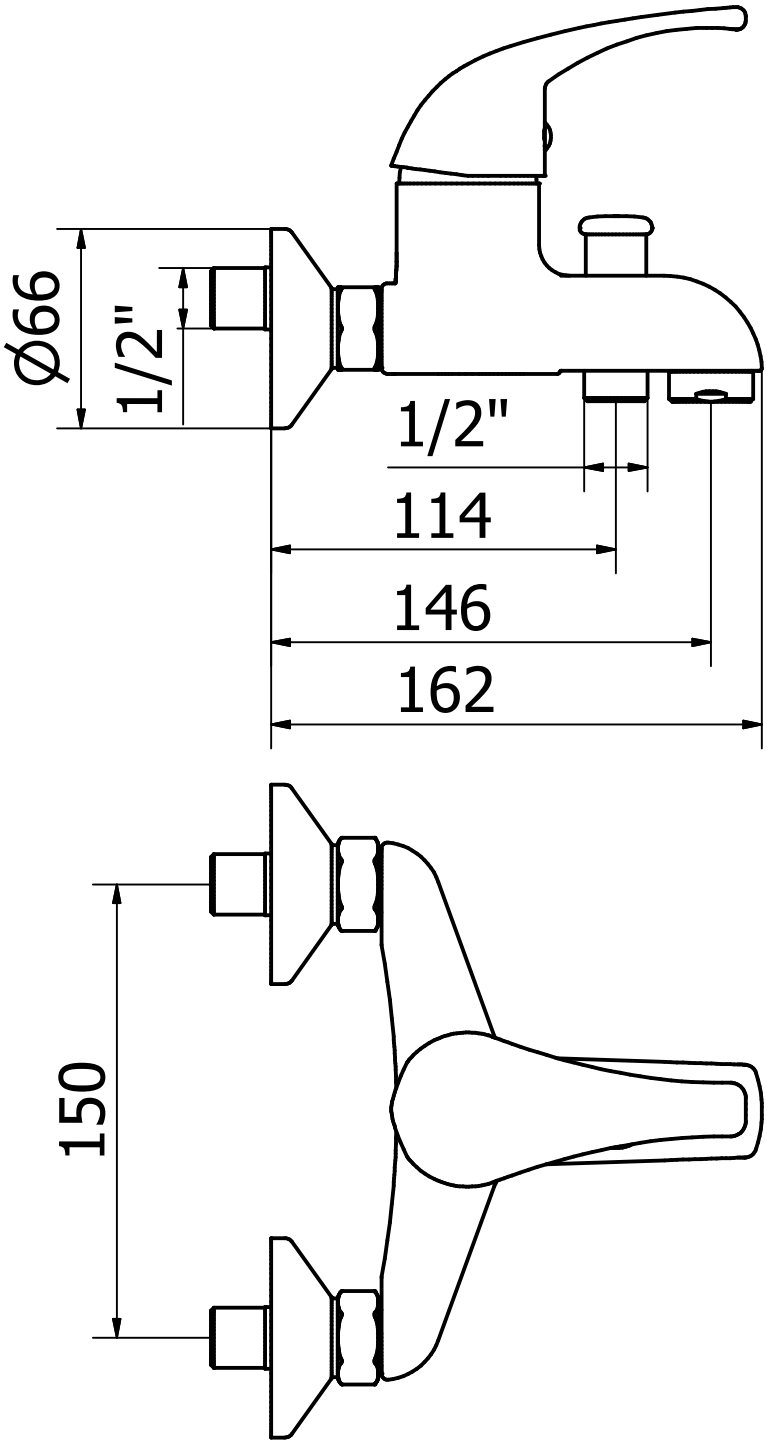
MONOMANDO BAÑERA OMAN