ROVIRA

fundada en 1880

11004105 11004016
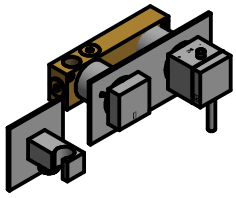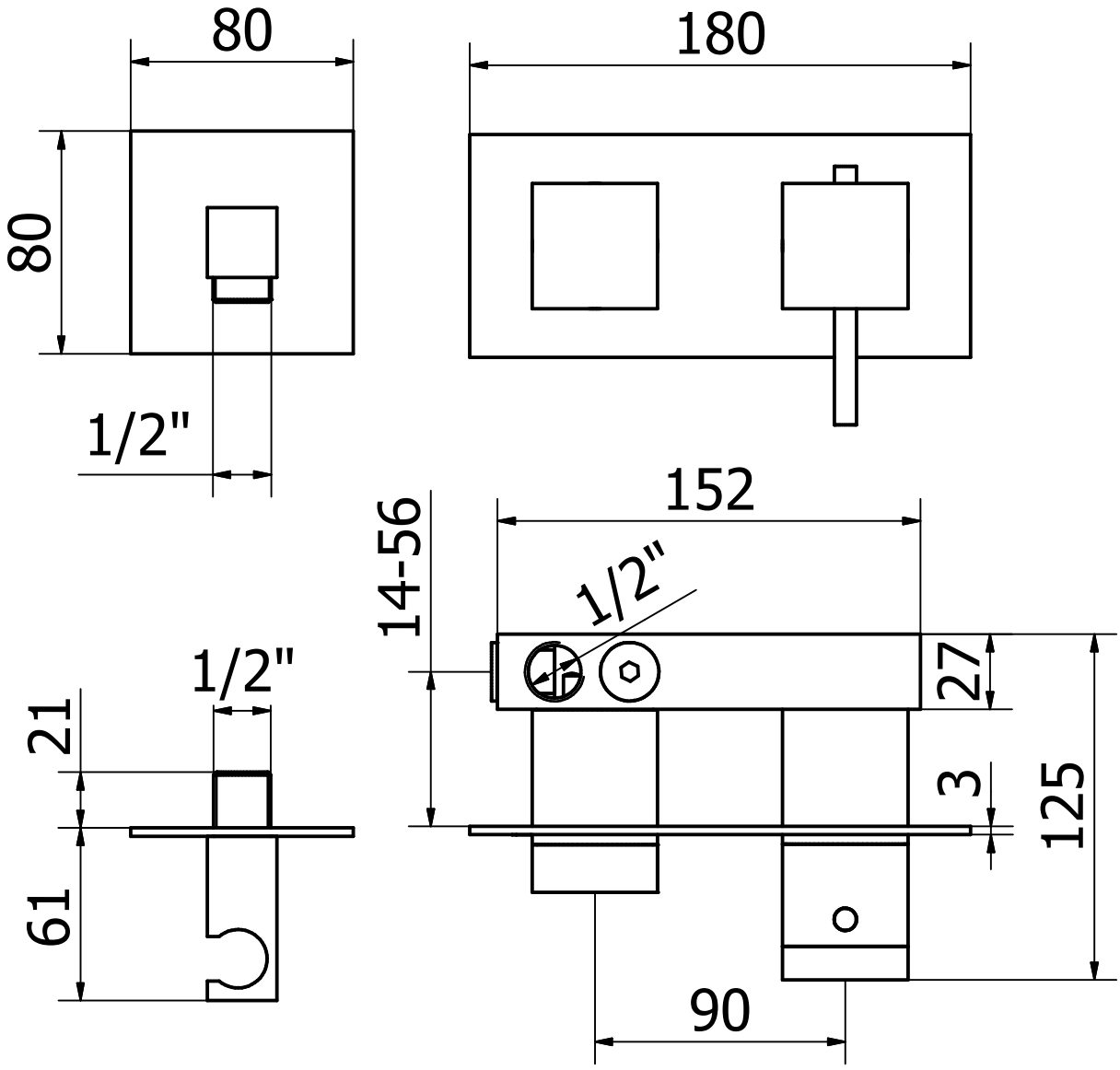
TERMOSTATO EMPOTRAR HORIZONTAL NIR 2, VÍAS CON TOMA AGUA